Ecodora Srl
Via Marangoni 33, 36022
S. Zeno di Cassola (VI) Italy
Tel. +39 0424 570891
info@ecodora.com

ART. 0E23024

Auf Laufwagen verfahrbares 24-Liter-Sprühgerät aus lackiertem Edelstahl AISI 304 mit Füllstandanzeige

ANWENDUNGSBEREICHE

Landwirtschaft, Autoindustrie, Reinigungssektor, Baugewerbe und Strassenbau, Industrie, Bergbau, Schmierstoff-LKWS und Transport

EIGENSCHAFTEN

Fassungsvermögen des Tanks	24 l
Abgabeschlauch	5 m
Maximaler Arbeitsdruck	8 bar
Lanzenlänge	0,65 m
Sicherheitsventil	8 bar
Füllstandanzeige	ja
Sprühpistole	Art. 0E24806
Sprühdüse	Art. 0E24801
Trichter mit Rücklaufsperre	Art. 0E24891
Verpackung	Stck. 1 - 0,090 m³
Gewicht	12,8 kg
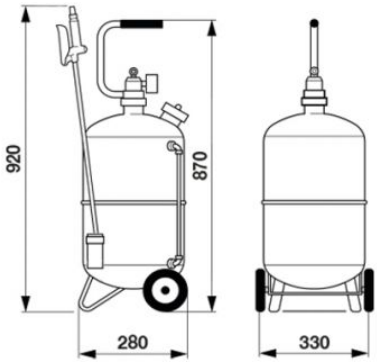
PLATZBEDARF (mm)