Ecodora Srl
Via Marangoni 33, 36022
S. Zeno di Cassola (VI) Italy
Tel. +39 0424 570891
info@ecodora.com

ART. 0E64000-S

Auf Laufwagen verfahrbares Schmierfett-Kit für 180÷220 kg Fässer mit Innen-ø 550÷600 mm, Pumpe R 50:1, Laufwagen Art. 0E80201, Schlauchaufroller Art. 430/51 und Fettpistole

ANWENDUNGSBEREICHE

Landwirtschaft, Autoindustrie, Baugewerbe und Strassenbau, Industrie, Bergbau, Schmierstoff-LKWS und Transport

EIGENSCHAFTEN

Verdichtungsverhältnis	50:1
Förderleistung	1500 g/min
Für Fässer mit einem Innendurchmesser von	550÷600 g/min
Pumpe	Art. 0E62095
Laufwagen	Art. 0E80201
Schlauchaufroller oder Abgabeschlauch	Art. 430/51
Pistole	Art. 0E66889
Fassdeckel	Art. 0E65600
Membran	Art. 0E66590
Anschlussschlauch Fett	Art. 957/2
Anschlussschlauch Luft	-
Anschlussnippel	Art. 0E38073
Luftregulierungseinheit	-
Lufthahn mit Schnellkupplung	-
Verpackung	Stck. 4 - 0,234 m³
Gewicht	86 kg
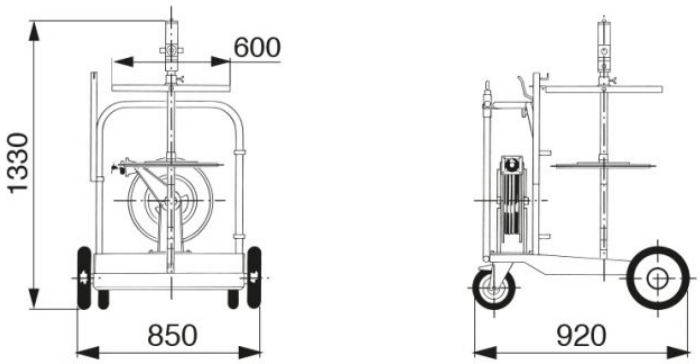
PLATZBEDARF (mm)