Ecodora Srl
Via Marangoni 33, 36022
S. Zeno di Cassola (VI) Italy
Tel. +39 0424 570891
info@ecodora.com

ART. 0E3C1/30111HHH

Membranpumpe aus Aluminium Serie AAB-114 mit Membranen, Kugeln und Kugelnsitzen aus Hytrel®

ANWENDUNGSBEREICHE

Landwirtschaft, Autoindustrie, Baugewerbe und Strassenbau, Industrie, Bergbau, Schmierstoff-LKWS und Transport

EIGENSCHAFTEN

Verdichtungsverhältnis	1:1
Förderleistung	200 l/min
Höchstdruck	8 bar
Maximale Zyklen pro Minute	260 cpm
Leistung pro Zyklus	0,800 l
Max. Absaughöhe	trockene Säule 5 m - nasse Säule 7,5 m
Höchstdurchmesser pumpbarer Feststoffe	3 mm
Max. Betriebstemperatur	100 °C
Geräuschpegel	75 dB
Max. Luftverbrauch	1,80 m³/min
Betriebsdruck	2÷6 bar
Anschluss Luftzufuhr	G 3/4" (f)
Luftanschluss am Auslass (Geräuschdämpfer)	G 1" (f)
Anschluss Fluideinlass	G 1.1/4" (f)
Anschluss Fluidaustritt	G 1.1/4" (f)
Absaugventil und Förderleistung	Kugelventil

PLATZBEDARF (mm)

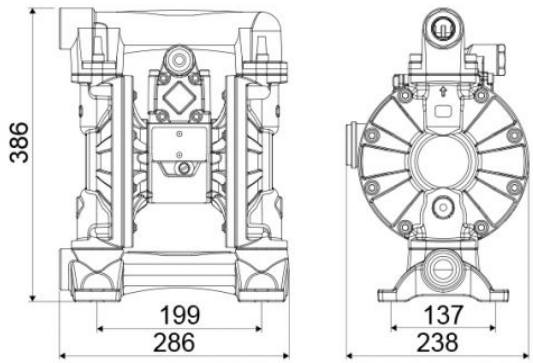

Membranen	Hytrel®
Kugeln	Hytrel®
Sitze	Hytrel®
Verpackung	Stck. 1 - 0,030 m^3
Bruttogewicht	15 kg