Ecodora Srl
Via Marangoni 33, 36022
S. Zeno di Cassola (VI) Italy
Tel. +39 0424 570891
info@ecodora.com

ART. 0E3C3/50111NHH

Membranpumpe aus Aluminium Serie AAB-2 mit Mehrfach-Ein/Ausgang, Membranen aus NBR, Kugeln und Kugelnsitzen aus Hytrel®

ANWENDUNGSBEREICHE

Landwirtschaft, Autoindustrie, Baugewerbe und Strassenbau, Industrie, Bergbau, Schmierstoff-LKWS und Transport

EIGENSCHAFTEN

Verdichtungsverhältnis	1:1
Förderleistung	610 l/min
Höchstdruck	8 bar
Maximale Zyklen pro Minute	147 cpm
Leistung pro Zyklus	4,150 l
Max. Absaughöhe	trockene Säule 5 m - nasse Säule 7,5 m
Höchstdurchmesser pumpbarer Feststoffe	6,5 mm
Max. Betriebstemperatur	100 °C
Geräuschpegel	82 dB
Max. Luftverbrauch	4 m³/min
Betriebsdruck	2÷6 bar
Anschluss Luftzufuhr	G 3/4" (f)
Luftanschluss am Auslass (Geräuschdämpfer)	G 1" (f)
Anschluss Fluideinlass	G 2.1/2" (f)
Anschluss Fluidaustritt	G 2" (f)

PLATZBEDARF (mm)

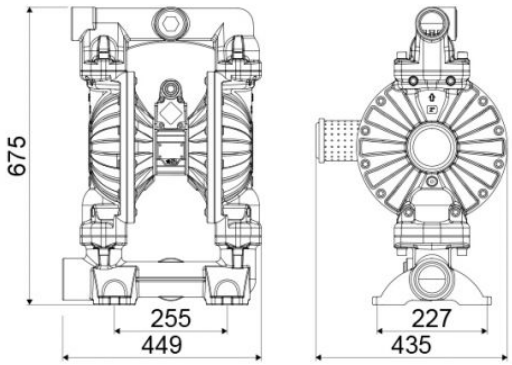

Absaugventil und Förderleistung	Kugelventil
Membranen	NBR
Kugeln	Hytrel®
Sitze	Hytrel®
Verpackung	Stck. 1 - 0,120 m^3
Bruttogewicht	45 kg