Ecodora Srl
Via Marangoni 33, 36022
S. Zeno di Cassola (VI) Italy
Tel. +39 0424 570891
info@ecodora.com

ART. 0E2A1/26775TTI

Membranpumpe aus Polypropylen und Edelstahl AISI 316 Serie PPIB-1, Membranen aus Teflon®+Hytrel®, Kugeln aus Teflon® und Kugelsitzen aus Edelstahl AISI 316.

ANWENDUNGSBEREICHE

Landwirtschaft, Autoindustrie, Baugewerbe und Strassenbau, Industrie, Bergbau, Schmierstoff-LKWS und Transport

EIGENSCHAFTEN

Verdichtungsverhältnis	1:1
Förderleistung	130 l/min
Höchstdruck	8 bar
Maximale Zyklen pro Minute	270 cpm
Leistung pro Zyklus	0,540 l
Max. Absaughöhe	trockene Säule 5 m - nasse Säule 7,5 m
Höchstdurchmesser pumpbarer Feststoffe	3 mm
Max. Betriebstemperatur	65 °C
Geräuschpegel	78 dB
Max. Luftverbrauch	1,1 m³/min
Betriebsdruck	3÷8 bar
Anschluss Luftzufuhr	G 3/8" (f)
Luftanschluss am Auslass (Geräuschdämpfer)	G 3/4" (f)
Anschluss Fluideinlass	G 1.1/4" (f)
Anschluss Fluidaustritt	G 1" (f)

PLATZBEDARF (mm)

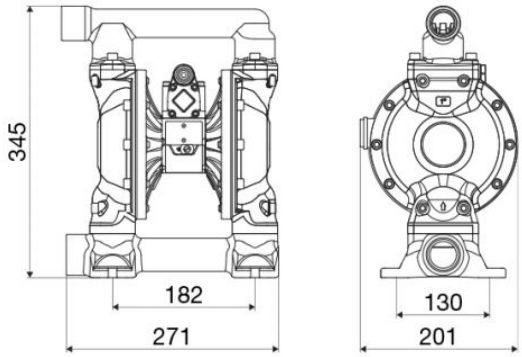

Absaugventil und Förderleistung	Kugelventil
Membranen	Teflon®+Hytrel®
Kugeln	Teflon®
Sitze	Edelstahl AISI 316
Verpackung	Stck. 1 - 0,030 m^3
Bruttogewicht	24 kg