Ecodora Srl
Via Marangoni 33, 36022
S. Zeno di Cassola (VI) Italy
Tel. +39 0424 570891
info@ecodora.com

ART. 4436/20

CE Ex II 3 GD

Fester Schlauchaufroller aus ABS und Bügel aus lackiertem Stahl S. 430 für AdBlue®, 100 bar ohne Schlauch (für Schlauch 3/4"). Durchlass aus Edelstahl AISI 304. Eingang G 1/2" (f), Ausgang G 1/2" (m)

ANWENDUNGSBEREICHE

Landwirtschaft, Autoindustrie, Baugewerbe und Strassenbau, Industrie, Bergbau, Schmierstoff-LKWS und Transport

EIGENSCHAFTEN

Druck	100 bar
Art des Fluids	AdBlue®
Gelenk	Edelstahl AISI 304
Dichtungen	Viton®
Typ	Fest
Material	stossfestes ABS
Anschlüsse	-
Schlauch	-
Schlauchläuge	-
Einlass	G 1/2" (f)
Auslass	G 3/4" (m)
Durchfluss	Edelstahl AISI 304

PLATZBEDARF (mm)

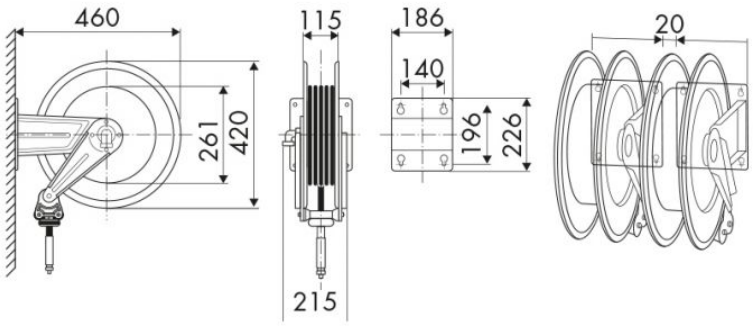

WEITERE EIGENSCHAFTEN

Fassungsvermögen 1/2"	Fassungsvermögen 5/8"	Fassungsvermögen 3/4"
16 m	14 m	8 m