Ecodora Srl
Via Marangoni 33, 36022
S. Zeno di Cassola (VI) Italy
Tel. +39 0424 570891
info@ecodora.com

ART. 4436/21

II 3 GD

Fester Schlauchaufroller aus ABS und Bügel aus lackiertem Stahl S. 430 für AdBlue®, 10 bar, 8 m antistatischer EPDM-Schlauch, ø 19 x 27. Durchlass aus Edelstahl AISI 304

ANWENDUNGSBEREICHE

Landwirtschaft, Autoindustrie, Baugewerbe und Strassenbau, Industrie, Bergbau, Schmierstoff-LKWS und Transport

EIGENSCHAFTEN

Druck	10 bar
Art des Fluids	AdBlue®
Gelenk	Edelstahl AISI 304
Dichtungen	Viton®
Typ	Fest
Material	stossfestes ABS
Anschlüsse	Edelstahl AISI 304
Schlauch	Art. 882/8
Schlauchläuge	ø 3/4" - 8 m
Einlass	G 3/4" (f)
Auslass	G 3/4" (m)
Durchfluss	Edelstahl AISI 304
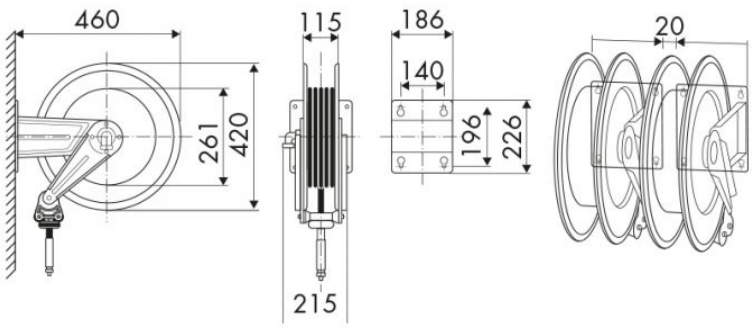
PLATZBEDARF (mm)