Ecodora Srl
Via Marangoni 33, 36022
S. Zeno di Cassola (VI) Italy
Tel. +39 0424 570891
info@ecodora.com

ART. 432/10

CE Ex II 3 GD

Fester Schlauchaufroller aus Edelstahl AISI 304 S. 430, für Luft-Wasser, 20 bar, ohne Schlauch. Eingang-Ausgang G 1/2"(f)

ANWENDUNGSBEREICHE

Landwirtschaft, Reinigungssektor, Industrie

EIGENSCHAFTEN

Druck	20 bar
Art des Fluids	Luft - Wasser
Gelenk	Messing
Dichtungen	Viton®
Typ	Fest
Material	Edelstahl AISI 304
Anschlüsse	-
Schlauch	-
Schlauchläuge	-
Einlass	G 1/2" (f)
Auslass	G 1/2" (f)
Durchfluss	Messing - Edelstahl AISI 304

PLATZBEDARF (mm)

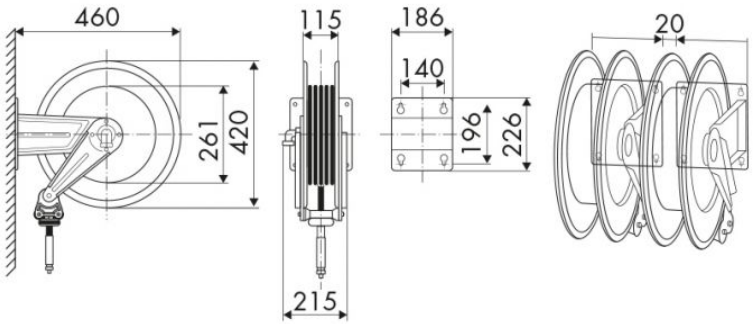

WEITERE EIGENSCHAFTEN

Fassungsvermögen 10 x 14,5	Fassungsvermögen 13 x 19	Fassungsvermögen 16 x 27	Fassungsvermögen 5/16"	Fassungsvermögen 3/8"	Fassungsvermögen 1/2"
20 m	16 m	14 m	20 m	20 m	16 m