Ecodora Srl
Via Marangoni 33, 36022
S. Zeno di Cassola (VI) Italy
Tel. +39 0424 570891
info@ecodora.com

ART. 532/22

CE Ex II 2 GD

Fester Schlauchaufroller aus Edelstahl AISI 304 S. 530, für Luft-Wasser, 100 bar, mit schwarzem 25 m Gummischlauch ø 1/2"

ANWENDUNGSBEREICHE

Landwirtschaft, Reinigungssektor, Baugewerbe und Strassenbau, Industrie, Schmierstoff-LKWS und Transport

EIGENSCHAFTEN

Druck	100 bar
Art des Fluids	Wasser max. 130 °C
Gelenk	Edelstahl AISI 304
Dichtungen	Viton®
Typ	Fest
Material	Edelstahl AISI 304
Anschlüsse	Verzinkter Stahl
Schlauch	Art. 963/24
Schlauchläuge	ø 1/2" - 25 m
Einlass	G 1/2" (f)
Auslass	G 1/2" (m)
Durchfluss	Edelstahl AISI 304
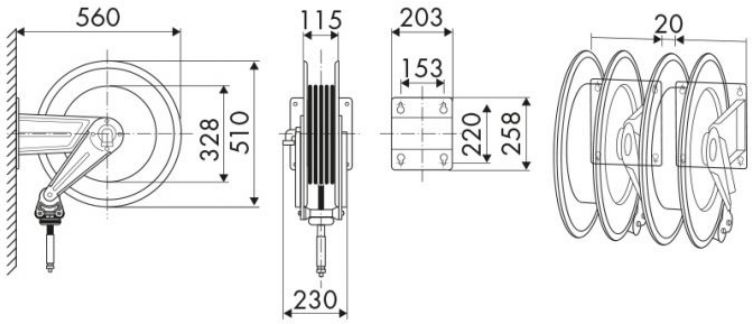
PLATZBEDARF (mm)