Ecodora Srl
Via Marangoni 33, 36022
S. Zeno di Cassola (VI) Italy
Tel. +39 0424 570891
info@ecodora.com

ART. 435/22

CE Ex II 2 GD

Fester Schlauchaufroller aus Edelstahl AISI 316 S. 430, für Heisswasser, 100 bar, mit schmutzabweisendem 15 m Gummischlauch ø 1/2"

ANWENDUNGSBEREICHE

Landwirtschaft, Baugewerbe und Strassenbau, Industrie, Bergbau, Schmierstoff-LKWS und Transport

EIGENSCHAFTEN

Druck	100 bar
Art des Fluids	Wasser max. 130 °C
Gelenk	Edelstahl AISI 316
Dichtungen	Viton®
Typ	Fest
Material	Edelstahl AISI 316
Anschlüsse	Edelstahl AISI 316
Schlauch	Art. 864/15
Schlauchläuge	ø 1/2" - 15 m
Einlass	G 1/2" (f)
Auslass	G 1/2" (f)
Durchfluss	Edelstahl AISI 316
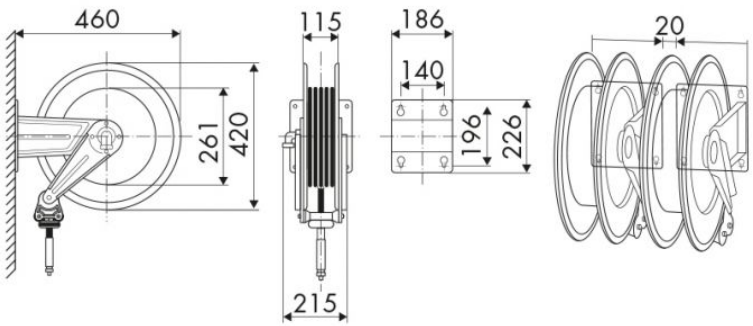
PLATZBEDARF (mm)