Ecodora Srl
Via Marangoni 33, 36022
S. Zeno di Cassola (VI) Italy
Tel. +39 0424 570891
info@ecodora.com

ART. 545/22

CE Ex II 2 GD

Fester Schlauchaufroller aus Edelstahl AISI 316 S. 540, für Heisswasser, 100 bar, mit schmutzabweisendem 20 m Gummischlauch ø 3/4"

ANWENDUNGSBEREICHE

Landwirtschaft, Baugewerbe und Strassenbau, Industrie, Bergbau, Schmierstoff-LKWS und Transport

EIGENSCHAFTEN

Druck	100 bar
Art des Fluids	Wasser max. 130 °C
Gelenk	Edelstahl AISI 316
Dichtungen	Viton®
Typ	Fest
Material	Edelstahl AISI 316
Anschlüsse	Edelstahl AISI 316
Schlauch	Art. 874/20
Schlauchläuge	ø 3/4" - 20 m
Einlass	G 3/4" (f)
Auslass	G 3/4" (f)
Durchfluss	Edelstahl AISI 316
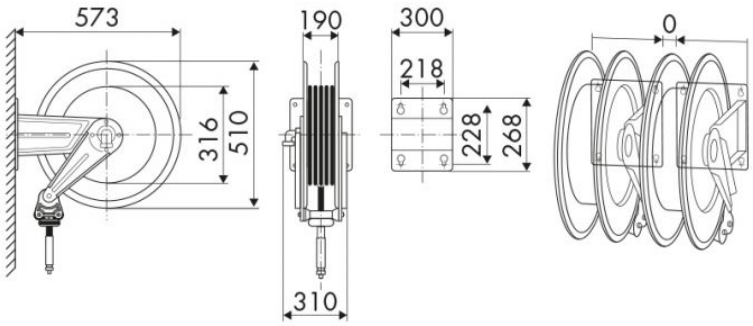
PLATZBEDARF (mm)