Ecodora Srl
Via Marangoni 33, 36022
S. Zeno di Cassola (VI) Italy
Tel. +39 0424 570891
info@ecodora.com

ART. 350/32

CE Ex II 2 GD

Fester Schlauchaufroller S. 350, für Heißwasser, 200 bar, mit schwarzem 17 m Gummischlauch ø 5/16"

ANWENDUNGSBEREICHE

Landwirtschaft, Autoindustrie, Baugewerbe und Strassenbau, Industrie, Schmierstoff-LKWS und Transport

EIGENSCHAFTEN

Druck	200 bar
Art des Fluids	Wasser max. 130 °C
Gelenk	Edelstahl AISI 304
Dichtungen	Viton®
Typ	Fest
Material	lackierter Stahl
Anschlüsse	Verzinkter Stahl
Schlauch	Art. 943/17
Schlauchläuge	ø 5/16" - 17 m
Einlass	G 3/8" (f)
Auslass	G 3/8" (f)
Durchfluss	Edelstahl AISI 304 - Verzinkter Stahl
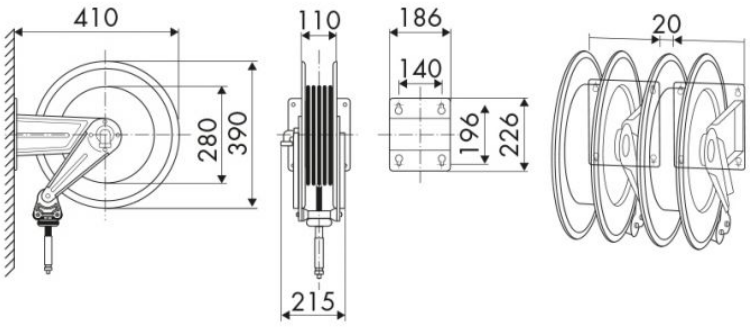
PLATZBEDARF (mm)