**Ecodora Srl**
Via Marangoni 33, 36022
S. Zeno di Cassola (VI) Italy
Tel. +39 0424 570891
info@ecodora.com

# ART. 350/40

CE Ex II 2 GD

Fester Schlauchaufroller S. 350, für Öl und ähnliche Flüssigkeiten, 150 bar ohne Schlauch. Eingang G 1/2" (f) - Ausgang G 3/8" (f) - G 1/2" (f)

## ANWENDUNGSBEREICHE

Landwirtschaft, Autoindustrie, Baugewerbe und Strassenbau, Industrie, Schmierstoff-LKWS und Transport

## EIGENSCHAFTEN

| | |
|---|---|
| Druck | 150 bar |
| Art des Fluids | Öle und ähnliche Produkte |
| Gelenk | Verzinkter Stahl |
| Dichtungen | Polyurethan |
| Typ | Fest |
| Material | lackierter Stahl |
| Anschlüsse | - |
| Schlauch | - |
| Schlauchläuge | - |
| Einlass | G 1/2" (f) |
| Auslass | G 3/8" (f) - G 1/2" (f) |
| Durchfluss | Verzinkter Stahl |

## PLATZBEDARF (mm)

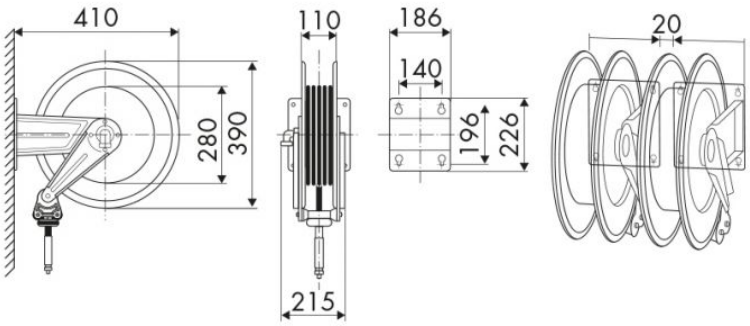


## WEITERE EIGENSCHAFTEN

| Fassungsvermögen 1/4" | Fassungsvermögen 5/16" | Fassungsvermögen 3/8" | Fassungsvermögen 1/2" |
|---|---|---|---|
| 15 m | 16 m | 17 m | 12 m |