Ecodora Srl
Via Marangoni 33, 36022
S. Zeno di Cassola (VI) Italy
Tel. +39 0424 570891
info@ecodora.com

ART. 350/50

CE Ex II 2 GD

Fester Schlauchaufroller S. 350, für Fett, 600 bar ohne Schlauch. Eingang-Ausgang G 3/8"(f)

ANWENDUNGSBEREICHE

Landwirtschaft, Autoindustrie, Baugewerbe und Strassenbau, Industrie, Schmierstoff-LKWS und Transport

EIGENSCHAFTEN

Druck	600 bar
Art des Fluids	Fett
Gelenk	Verzinkter Stahl
Dichtungen	Polyurethan
Typ	Fest
Material	lackierter Stahl
Anschlüsse	-
Schlauch	-
Schlauchläuge	-
Einlass	G 3/8" (f)
Auslass	G 3/8" (f)
Durchfluss	Verzinkter Stahl

PLATZBEDARF (mm)

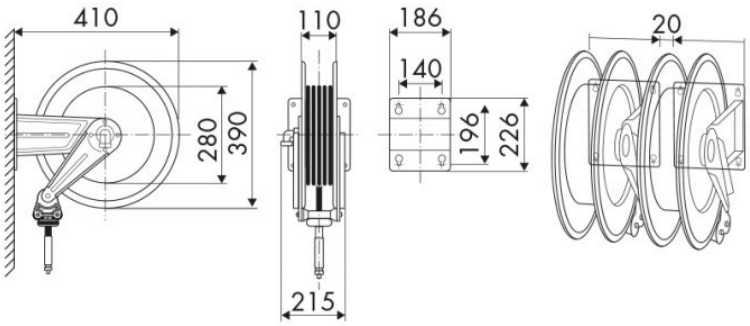

WEITERE EIGENSCHAFTEN

Fassungsvermögen 1/4"	Fassungsvermögen 5/16"	Fassungsvermögen 3/8"	Fassungsvermögen 1/2"
16 m	16 m	17 m	12 m