Ecodora Srl
Via Marangoni 33, 36022
S. Zeno di Cassola (VI) Italy
Tel. +39 0424 570891
info@ecodora.com

ART. 430/12

CE Ex II 3 GD

Fester Schlauchaufroller S. 430, für Luft-Wasser, 20 bar, mit schwarzem 12 m Gummischlauch ø 3/8"

ANWENDUNGSBEREICHE

Landwirtschaft, Autoindustrie, Baugewerbe und Strassenbau, Industrie, Schmierstoff-LKWS und Transport

EIGENSCHAFTEN

Druck	20 bar
Art des Fluids	Luft - Wasser
Gelenk	Messing
Dichtungen	Viton®
Typ	Fest
Material	lackierter Stahl
Anschlüsse	Verzinkter Stahl
Schlauch	Art. 952/13
Schlauchläuge	ø 3/8" - 12 m
Einlass	G 1/2" (f)
Auslass	G 3/8" (m)
Durchfluss	Messing - Verzinkter Stahl
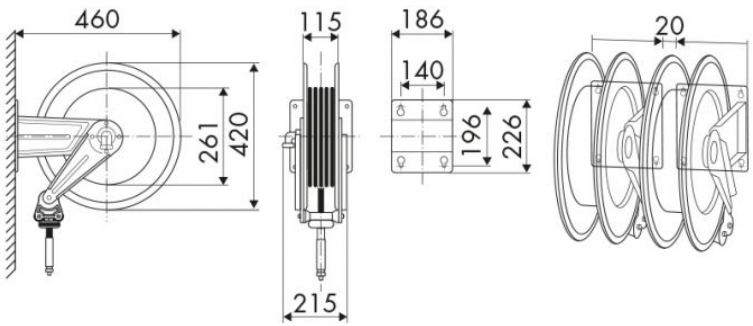
PLATZBEDARF (mm)