Ecodora Srl
Via Marangoni 33, 36022
S. Zeno di Cassola (VI) Italy
Tel. +39 0424 570891
info@ecodora.com

ART. 430/300

CE Ex II 2 GD

Fester Schlauchaufroller S. 430, für Öl und Wasser, 200 bar ohne Schlauch. Vorbereitung für doppelten Eingang-Ausgang. Eingang-Ausgang G 3/8" (m)

ANWENDUNGSBEREICHE

Reinigungssektor, Industrie

EIGENSCHAFTEN

Druck	200 bar
Art des Fluids	Öl - Wasser
Gelenk	2 Drehgelenke aus Edelstahl AISI 304
Dichtungen	Viton®
Typ	Fest
Material	lackierter Stahl
Anschlüsse	-
Schlauch	-
Schlauchläuge	-
Einlass	G 3/8" (f)
Auslass	G 3/8" (m)
Durchfluss	Edelstahl AISI 304 - Verzinkter Stahl

PLATZBEDARF (mm)

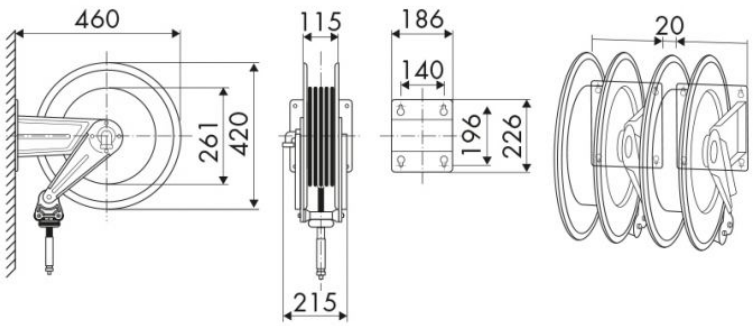

WEITERE EIGENSCHAFTEN

Fassungsvermögen 1/4"	Fassungsvermögen 5/16"	Fassungsvermögen 3/8"
13 m	12 m	10 m