Ecodora Srl
Via Marangoni 33, 36022
S. Zeno di Cassola (VI) Italy
Tel. +39 0424 570891
info@ecodora.com

ART. 436/20

CE Ex II 2 GD

Fester Schlauchaufroller S. 430, für AdBlue®, 100 bar ohne Schlauch. Durchlass aus Edelstahl AISI 316. Eingang G 1" (f), Ausgang G 3/4“ (f)

ANWENDUNGSBEREICHE

Landwirtschaft, Autoindustrie, Baugewerbe und Strassenbau, Industrie, Bergbau, Schmierstoff-LKWS und Transport

EIGENSCHAFTEN

Druck	100 bar
Art des Fluids	AdBlue®
Gelenk	Edelstahl AISI 316
Dichtungen	Viton®
Typ	Fest
Material	lackierter Stahl
Anschlüsse	-
Schlauch	-
Schlauchläuge	-
Einlass	G 1" (f)
Auslass	G 3/4" (f)
Durchfluss	Edelstahl AISI 316

PLATZBEDARF (mm)

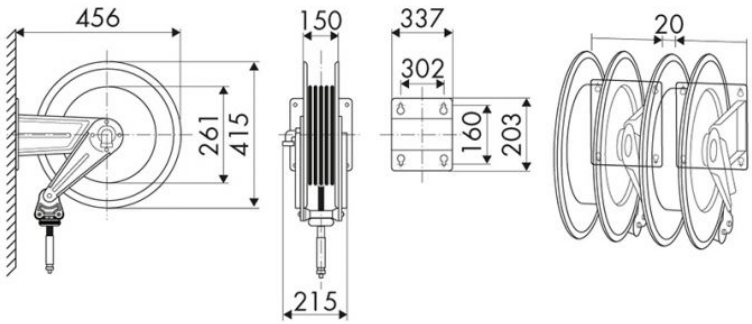

WEITERE EIGENSCHAFTEN

Fassungsvermögen 1/2"	Fassungsvermögen 5/8"	Fassungsvermögen 3/4"
20 m	18 m	15 m