Ecodora Srl
Via Marangoni 33, 36022
S. Zeno di Cassola (VI) Italy
Tel. +39 0424 570891
info@ecodora.com

ART. 74345/20

Manuelle Schlauchaufroller aus Edelstahl AISI 304 mit ABS-Trommel S. 430 für Heißwasser, 100 bar ohne Schlauch. Eingang G 1/2" (f), Ausgang G 1/2" (f)

ANWENDUNGSBEREICHE

Landwirtschaft, Reinigungssektor, Industrie, Bergbau, Schmierstoff-LKWS und Transport

EIGENSCHAFTEN

Druck	100 bar
Art des Fluids	Wasser max. 130 °C, Öle und ähnliche Produkte
Gelenk	Edelstahl AISI 304
Dichtungen	Viton®
Typ	manuell
Material	Edelstahl AISI 304 mit Trommel aus ABS
Anschlüsse	-
Schlauch	-
Schlauchläuge	-
Einlass	G 1/2" (f)
Auslass	G 1/2" (f)
Durchfluss	Edelstahl AISI 304

PLATZBEDARF (mm)

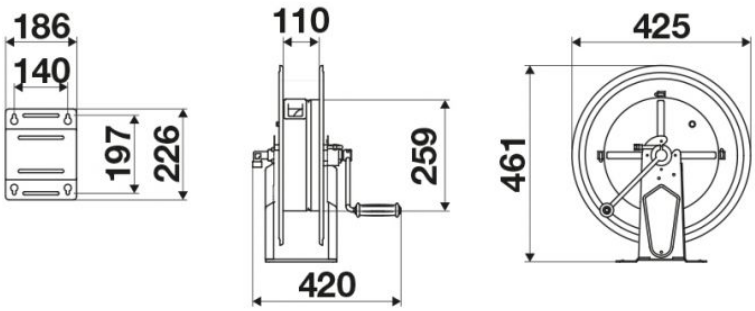

WEITERE EIGENSCHAFTEN

Fassungsvermögen 1/4"	Fassungsvermögen 5/16"	Fassungsvermögen 3/8"	Fassungsvermögen 1/2"	Fassungsvermögen 5/8"	Fassungsvermögen 3/4"
50 m	35 m	25 m	17 m	15 m	8 m