Ecodora Srl
Via Marangoni 33, 36022
S. Zeno di Cassola (VI) Italy
Tel. +39 0424 570891
info@ecodora.com

ART. 0E854001/4000

Manuelle Schlauchaufroller aus Edelstahl AISI 304 S. 700, für Wasser, Öl, Diesel und industrielle Flüssigkeiten, 70 bar, ohne Schlauch. Trommelbreite 550 mm. Eingang-Ausgang G 2" (f)

ANWENDUNGSBEREICHE

Industrie, Bergbau, Schmierstoff-LKWS und Transport

EIGENSCHAFTEN

Druck	70 bar
Art des Fluids	Wasser - Öl - Dieselkraftstoff - industrielle Flüssigkeit
Gelenk	Edelstahl AISI 304
Dichtungen	Viton®
Typ	manuell
Material	Edelstahl AISI 304
Anschlüsse	-
Schlauch	-
Schlauchläuge	-
Einlass	G 2" (f)
Auslass	G 2" (f)
Durchfluss	Edelstahl AISI 304

PLATZBEDARF (mm)

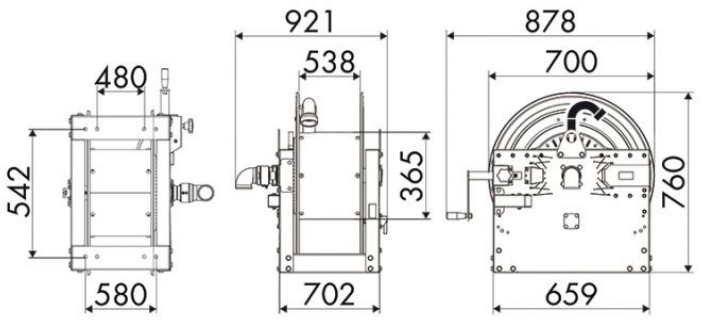

WEITERE EIGENSCHAFTEN

Fassungsvermögen 3/8"	Fassungsvermögen 1/2"	Fassungsvermögen 3/4"	Fassungsvermögen 1"	Fassungsvermögen 1.1/4"	Fassungsvermögen 1.1/2"	Fassungsvermögen 2"
420 m	280 m	180 m	100 m	60 m	50 m	30 m