**Ecodora Srl**
Via Marangoni 33, 36022
S. Zeno di Cassola (VI) Italy
Tel. +39 0424 570891
info@ecodora.com

# ART. 75440/35

Manuelle Schlauchaufroller aus Edelstahl AISI 304. 540 für Heißwasser, 400 bar ohne Schlauch. Eingang G 3/8" (f) - Ausgang G 1/2" (f)

## ANWENDUNGSBEREICHE

Landwirtschaft, Reinigungssektor, Industrie, Bergbau, Schmierstoff-LKWS und Transport

## EIGENSCHAFTEN

| | |
|---|---|
| Druck | 400 bar |
| Art des Fluids | Wasser max. 130 °C |
| Gelenk | Edelstahl AISI 304 |
| Dichtungen | Viton® und Teflon® |
| Typ | manuell |
| Material | Edelstahl AISI 304 |
| Anschlüsse | - |
| Schlauch | - |
| Schlauchläuge | - |
| Einlass | G 3/8" (f) |
| Auslass | G 1/2" (f) |
| Durchfluss | Edelstahl AISI 304 |

## PLATZBEDARF (mm)

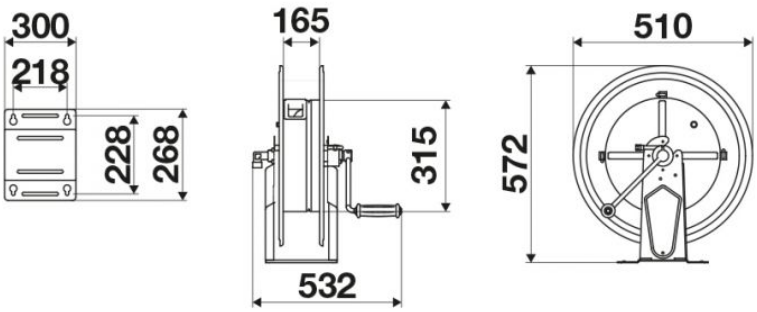


## WEITERE EIGENSCHAFTEN

| Fassungsvermögen 1/4" | Fassungsvermögen 5/16" | Fassungsvermögen 3/8" | Fassungsvermögen 1/2" | Fassungsvermögen 5/8" | Fassungsvermögen 3/4" | Fassungsvermögen 1" |
|---|---|---|---|---|---|---|
| 150 m | 110 m | 65 m | 45 m | 35 m | 25 m | 15 m |