Ecodora Srl
Via Marangoni 33, 36022
S. Zeno di Cassola (VI) Italy
Tel. +39 0424 570891
info@ecodora.com

ART. 75450/20

Manuelle Schlauchaufroller aus Edelstahl AISI 316. 540 für Heißwasser, 100 bar ohne Schlauch. Eingang-Ausgang G 1" (f)

ANWENDUNGSBEREICHE

Landwirtschaft, Reinigungssektor, Industrie, Bergbau, Schmierstoff-LKWS und Transport

EIGENSCHAFTEN

Druck	100 bar
Art des Fluids	Wasser max. 130 °C, Öle und ähnliche Produkte, Fett, Dieselkraftstoff, AdBlue®
Gelenk	Edelstahl AISI 316
Dichtungen	Viton®
Typ	hydraulisch
Material	Edelstahl AISI 316
Anschlüsse	-
Schlauch	-
Schlauchläuge	-
Einlass	G 1" (f)
Auslass	G 1" (f)
Durchfluss	Edelstahl AISI 316

PLATZBEDARF (mm)

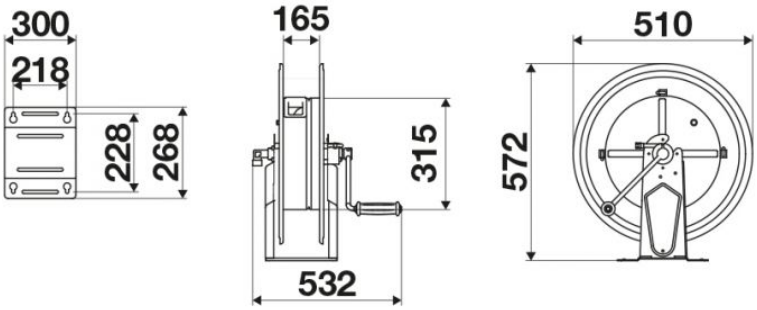

WEITERE EIGENSCHAFTEN

Fassungsvermögen 1/4"	Fassungsvermögen 5/16"	Fassungsvermögen 3/8"	Fassungsvermögen 1/2"	Fassungsvermögen 5/8"	Fassungsvermögen 3/4"	Fassungsvermögen 1"
150 m	110 m	65 m	45 m	35 m	25 m	15 m