Ecodora Srl
Via Marangoni 33, 36022
S. Zeno di Cassola (VI) Italy
Tel. +39 0424 570891
info@ecodora.com

ART. 74300/50

Manueller Schlauchaufroller S. 430 für Fett, 600 bar ohne Schlauch. Eingang G 3/8" (f), Ausgang G 1/2" (f)

ANWENDUNGSBEREICHE

Landwirtschaft, Baugewerbe und Strassenbau, Industrie, Bergbau, Schmierstoff-LKWS und Transport

EIGENSCHAFTEN

Druck	600 bar
Art des Fluids	Fett
Gelenk	Verzinkter Stahl
Dichtungen	Polyurethan
Typ	manuell
Material	lackierter Stahl
Anschlüsse	-
Schlauch	-
Schlauchläuge	-
Einlass	G 3/8" (f)
Auslass	G 1/2" (f)
Durchfluss	Verzinkter Stahl

PLATZBEDARF (mm)

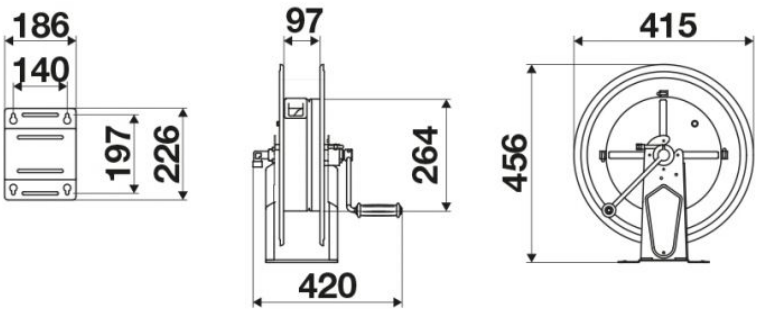

WEITERE EIGENSCHAFTEN

Fassungsvermögen 1/4"	Fassungsvermögen 5/16"	Fassungsvermögen 3/8"	Fassungsvermögen 1/2"	Fassungsvermögen 5/8"	Fassungsvermögen 3/4"
50 m	35 m	25 m	17 m	15 m	8 m