Ecodora Srl
Via Marangoni 33, 36022
S. Zeno di Cassola (VI) Italy
Tel. +39 0424 570891
info@ecodora.com

ART. 75300/60

Manueller Schlauchaufroller S. 530 für Diesel, 10 bar ohne Schlauch. Eingang G 1" (f), Ausgang G 1" (f)

ANWENDUNGSBEREICHE

Landwirtschaft, Baugewerbe und Strassenbau, Industrie, Bergbau, Schmierstoff-LKWS und Transport

EIGENSCHAFTEN

Druck	10 bar
Art des Fluids	Dieselkraftstoff
Gelenk	Messing
Dichtungen	Viton®
Typ	manuell
Material	lackierter Stahl
Anschlüsse	-
Schlauch	-
Schlauchläuge	-
Einlass	G 1" (f)
Auslass	G 1" (f)
Durchfluss	Messing - Verzinkter Stahl

PLATZBEDARF (mm)

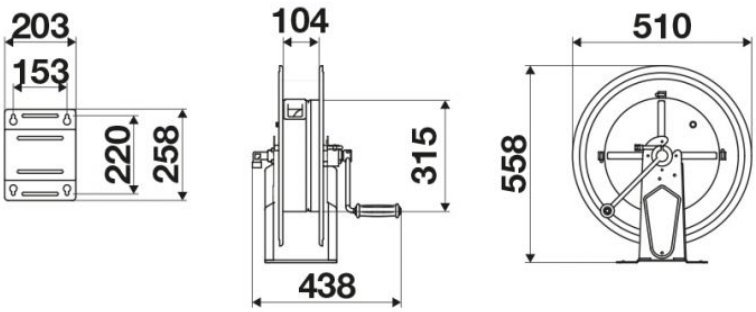

WEITERE EIGENSCHAFTEN

Fassungsvermögen 1/4"	Fassungsvermögen 5/16"	Fassungsvermögen 3/8"	Fassungsvermögen 1/2"	Fassungsvermögen 5/8"
90 m	65 m	35 m	25 m	20 m