Ecodora Srl
Via Marangoni 33, 36022
S. Zeno di Cassola (VI) Italy
Tel. +39 0424 570891
info@ecodora.com

ART. 0E824301/3000

Schlauchaufroller mit 230 V AC - 50/60 Hz Elektromotor aus Edelstahl AISI 304 S. 700 für Wasser, Öl, Diesel und industrielle Flüssigkeiten, 150 bar ohne Schlauch. Trommelbreite 270 mm. Eingang-Ausgang G 1" (f)

ANWENDUNGSBEREICHE

Industrie, Bergbau, Schmierstoff-LKWS und Transport

EIGENSCHAFTEN

Druck	150 bar
Art des Fluids	Wasser - Öl - Dieselkraftstoff - industrielle Flüssigkeit
Gelenk	Edelstahl AISI 304
Dichtungen	Viton®
Typ	elektrisch 230 V AC - 50/60 Hz
Material	Edelstahl AISI 304
Anschlüsse	-
Schlauch	-
Schlauchläuge	-
Einlass	G 1" (f)
Auslass	G 1" (f)
Durchfluss	Edelstahl AISI 304

PLATZBEDARF (mm)

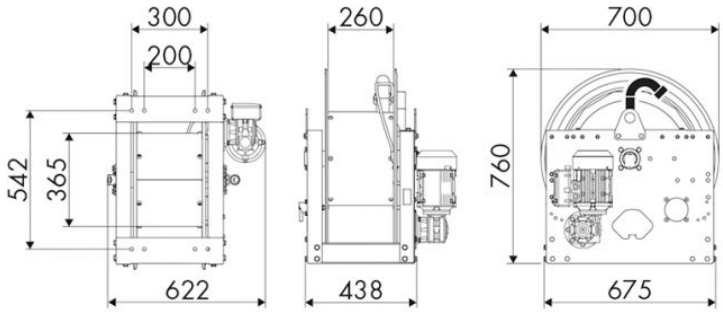

WEITERE EIGENSCHAFTEN

Fassungsvermögen 3/8"	Fassungsvermögen 1/2"	Fassungsvermögen 3/4"	Fassungsvermögen 1"	Fassungsvermögen 1.1/4"	Fassungsvermögen 1.1/2"	Fassungsvermögen 2"
160 m	110 m	65 m	30 m	20 m	15 m	10 m