Ecodora Srl
Via Marangoni 33, 36022
S. Zeno di Cassola (VI) Italy
Tel. +39 0424 570891
info@ecodora.com

ART. 0E821201/4000

Schlauchaufroller mit 24 V DC Elektromotor aus lackiertem Stahl S. 700 für Öl und ähnliche Flüssigkeiten, 70 bar ohne Schlauch. Trommelbreite 270 mm. Eingang-Ausgang G 2" (f)

ANWENDUNGSBEREICHE

Industrie, Bergbau, Schmierstoff-LKWS und Transport

EIGENSCHAFTEN

Druck	70 bar
Art des Fluids	Öle und ähnliche Produkte
Gelenk	verzinkter Stahl
Dichtungen	Viton®
Typ	elektrisch 24 V DC
Material	lackierter Stahl
Anschlüsse	-
Schlauch	-
Schlauchläuge	-
Einlass	G 2" (f)
Auslass	G 2" (f)
Durchfluss	verzinkter Stahl

PLATZBEDARF (mm)

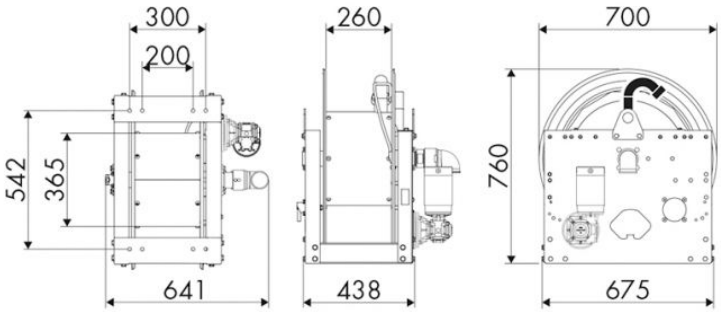

WEITERE EIGENSCHAFTEN

Fassungsvermögen 3/8"	Fassungsvermögen 1/2"	Fassungsvermögen 3/4"	Fassungsvermögen 1"	Fassungsvermögen 1.1/4"	Fassungsvermögen 1.1/2"	Fassungsvermögen 2"
160 m	110 m	65 m	30 m	20 m	15 m	10 m