Ecodora Srl
Via Marangoni 33, 36022
S. Zeno di Cassola (VI) Italy
Tel. +39 0424 570891
info@ecodora.com

ART. 638/400

Schlauchaufroller mit Druckluftmotor S. 638 für Öl und ähnliche Flüssigkeiten, 150 bar ohne Schlauch. Eingang-Ausgang G 1" (f)

ANWENDUNGSBEREICHE

Industrie, Bergbau, Schmierstoff-LKWS und Transport

EIGENSCHAFTEN

Druck	150 bar
Art des Fluids	Öle und ähnliche Produkte
Gelenk	Verzinkter Stahl
Dichtungen	Polyurethan
Typ	pneumatisch
Material	lackierter Stahl
Anschlüsse	-
Schlauch	-
Schlauchläuge	-
Einlass	G 1" (f)
Auslass	G 1" (f)
Durchfluss	Verzinkter Stahl

PLATZBEDARF (mm)

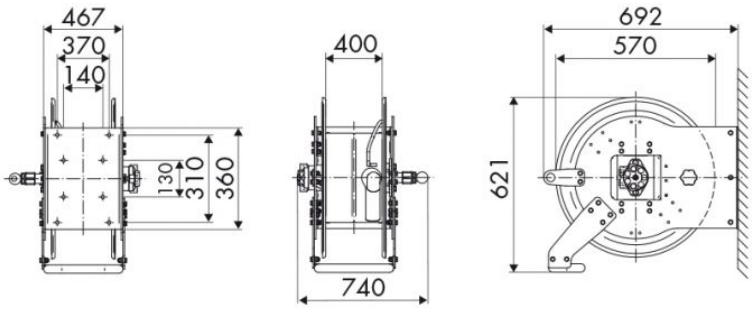

WEITERE EIGENSCHAFTEN

Fassungsvermögen 3/8"	Fassungsvermögen 1/2"	Fassungsvermögen 5/8"	Fassungsvermögen 3/4"	Fassungsvermögen 1"
200 m	150 m	110 m	75 m	50 m