Ecodora Srl
Via Marangoni 33, 36022
S. Zeno di Cassola (VI) Italy
Tel. +39 0424 570891
info@ecodora.com

ART. 4430/41

CE Ex II 3 GD

Fester Schlauchaufroller aus ABS und Bügel aus lackiertem Stahl S. 430 für Öl und ähnliche Flüssigkeiten, 150 bar, mit 10 m schwarzem Gummischlauch, ø 1/2"

ANWENDUNGSBEREICHE

Landwirtschaft, Autoindustrie, Baugewerbe und Strassenbau, Industrie, Schmierstoff-LKWS und Transport

EIGENSCHAFTEN

Druck	150 bar
Art des Fluids	Öle und ähnliche Produkte
Gelenk	Verzinkter Stahl
Dichtungen	Polyurethan
Typ	Fest
Material	lackierter Stahl mit Trommel aus ABS
Anschlüsse	Verzinkter Stahl
Schlauch	Art. 963/11
Schlauchläuge	ø 1/2" - 10 m
Einlass	G 1/2" (f)
Auslass	G 1/2" (m)
Durchfluss	Verzinkter Stahl
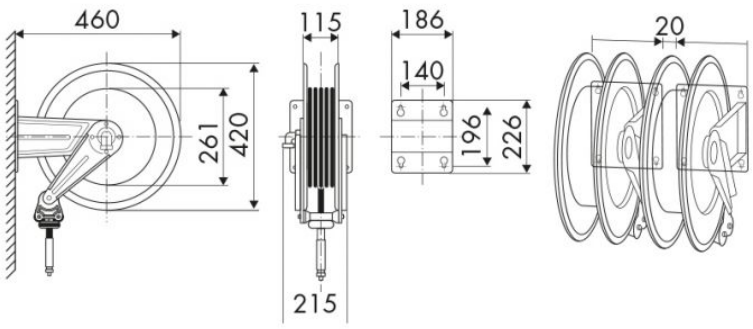
PLATZBEDARF (mm)