Ecodora Srl
Via Marangoni 33, 36022
S. Zeno di Cassola (VI) Italy
Tel. +39 0424 570891
info@ecodora.com

ART. 0E23026

Nebulizzatore carrellato in acciaio inox AISI 304, brillantato, da 24 litri con indicatore di livello

SETTORI DI UTILIZZO

Agricoltura, Automotive, Cleaning, Edilizia e costruzioni stradali, Industria, Miniera, Lube truck e trasporti

CARATTERISTICHE

Capacità serbatoio	24 l
Tubo erogazione	5 m
Pressione max di lavoro	8 bar
Lunghezza lancia	0,65 m
Valvola di sicurezza	8 bar
Indicatore di livello	sì
Pistola nebulizzatore	art. 0E24810
Ugello nebulizzatore	-
Imbuto antiriflusso	art. 0E24891
Packing	N° 1 - 0,090 m³
Peso	12,8 kg
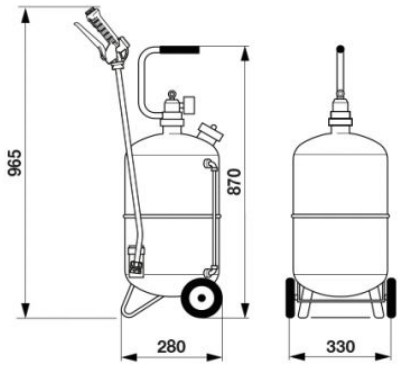
DIMENSIONI D'INGOMBRO (mm)