Ecodora Srl
Via Marangoni 33, 36022
S. Zeno di Cassola (VI) Italy
Tel. +39 0424 570891
info@ecodora.com

ART. 0E37100-S

Kit carrellato per distribuzione di olio e affini adatto a fusti da 180÷220 kg, con pompa pneumatica a pistone R 5:1 - 18 l/min, avvolgitubo aperto art. 430/41 e pistola di erogazione con contalitri digitale

SETTORI DI UTILIZZO

Agricoltura, Automotive, Edilizia e costruzioni stradali, Lube truck e trasporti

CARATTERISTICHE

Rapporto	5:1
Portata	18 l/min
Pompa	art. 0E36094
Carrello	art. 0E80201
Avvolgitubo	art. 430/41
Ghiera di bloccaggio	art. 0E38042
Nipple di raccordo	art. 0E38071
Pistola dosatrice digitale	art. 0E37758
Tubo	art. 963/2
Packing	N° 4 - 0,210 m³
Peso	76 kg
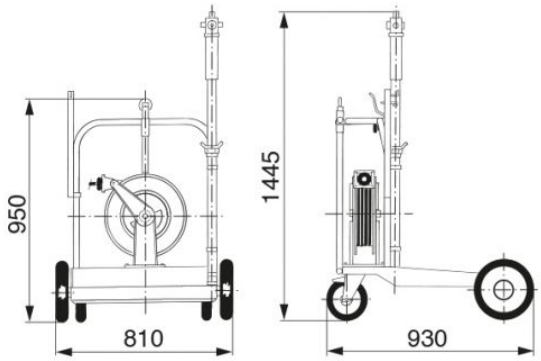
DIMENSIONI D’INGOMBRO (mm)