Ecodora Srl
Via Marangoni 33, 36022
S. Zeno di Cassola (VI) Italy
Tel. +39 0424 570891
info@ecodora.com

ART. 0E79/45412

Bocchetta guidatubo automatica in acciaio inox AISI 316 s. 540 per tubi fino a 1/2"

SETTORI DI UTILIZZO

CARATTERISTICHE
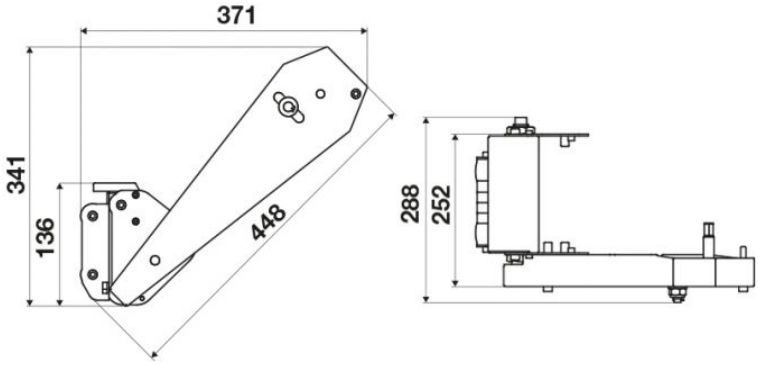
DIMENSIONI D’INGOMBRO (mm)