Ecodora Srl
Via Marangoni 33, 36022
S. Zeno di Cassola (VI) Italy
Tel. +39 0424 570891
info@ecodora.com

ART. 430/05

Supporto murale orientabile per avvolgitubo s. 290, 330, 390 e 430

SETTORI DI UTILIZZO

CARATTERISTICHE
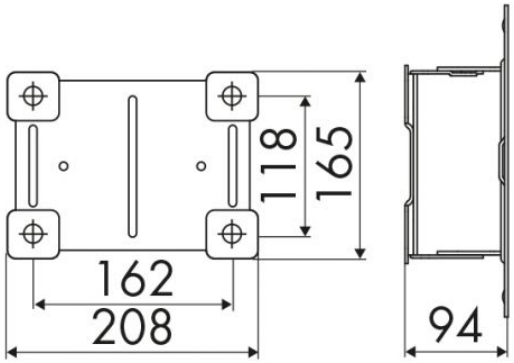
DIMENSIONI D'INGOMBRO (mm)