Ecodora Srl
Via Marangoni 33, 36022
S. Zeno di Cassola (VI) Italy
Tel. +39 0424 570891
info@ecodora.com

ART. 0E735000

CE Ex II 3 GD

Avvolgicavo s. 350 di messa a terra senza pinza. Numero conduttori 1, senza cavo. Capacità tamburo massima 30 m, sezione 16 mm²

SETTORI DI UTILIZZO

Edilizia e costruzioni stradali, Industria, Miniera, Lube truck e trasporti

CARATTERISTICHE

Informazioni	di messa a terra
Temperatura ambiente di utilizzo	-5÷+40 °C
Numero conduttori	1
Tipologia cavo	-
Materiale cavo conduttore	-
Isolamento cavo conduttore	capacità cavo max 30 m - sezione 16 mm2
Lunghezza cavo	-
Pinza di messa a terra	-
Intensità di corrente	-
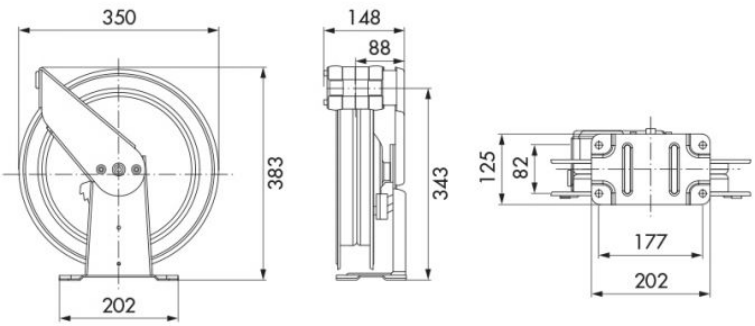
DIMENSIONI D'INGOMBRO (mm)