Ecodora Srl
Via Marangoni 33, 36022
S. Zeno di Cassola (VI) Italy
Tel. +39 0424 570891
info@ecodora.com

ART. 352/40

CE Ex II 3 GD

Avvolgitubo fisso, in acciaio inox AISI 304, s. 350, per acqua, 150 bar, senza tubo. Entrata G 1/2" (f), uscita G 3/8" (f) - G 1/2" (f)

SETTORI DI UTILIZZO

Agricoltura, Cleaning, Industria

CARATTERISTICHE

Pressione	150 bar
Tip. Fluido	acqua fino a 130 °C, olio ed affini
Snodo	acciaio inox AISI 304
Guarnizioni	Viton®
Tipologia	fisso
Materiale	inox AISI 304
Raccordi	-
Tubo	-
ø e lunghezza tubo	-
Entrata	G 1/2" (f)
Uscita	G 3/8" (f) - G 1/2" (f)
Passaggio	acciaio inox AISI 304

DIMENSIONI D'INGOMBRO (mm)

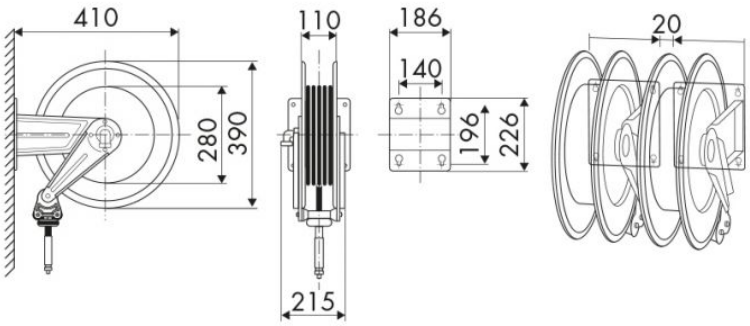

ULTERIORI CARATTERISTICHE

Capienza 1/4"	Capienza 5/16"	Capienza 3/8"	Capienza 1/2"
15 m	16 m	17 m	12 m