Ecodora Srl
Via Marangoni 33, 36022
S. Zeno di Cassola (VI) Italy
Tel. +39 0424 570891
info@ecodora.com

ART. 534/20/OX

CE Ex II 2 GD

Avvolgitubo fisso, in acciaio inox AISI 304, s. 530 per ossigeno, 20 bar, senza tubo. Entrata-uscita G 1/2" (f)

SETTORI DI UTILIZZO

Industria

CARATTERISTICHE

Pressione	20 bar
Tip. Fluido	ossigeno
Snodo	acciaio inox AISI 304
Guarnizioni	Viton®
Tipologia	fisso
Materiale	inox AISI 304
Raccordi	-
Tubo	-
ø e lunghezza tubo	-
Entrata	G 1/2" (f)
Uscita	G 1/2" (f)
Passaggio	acciaio inox AISI 304
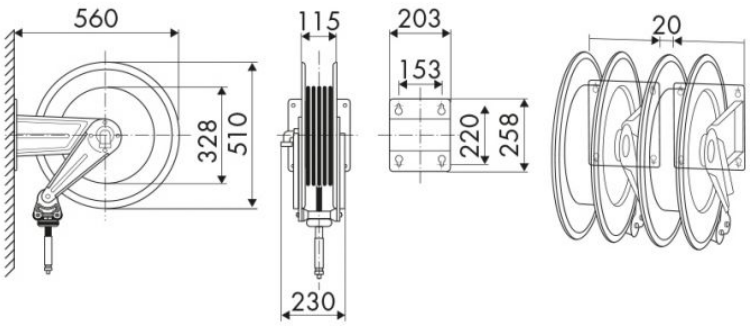
DIMENSIONI D'INGOMBRO (mm)