Ecodora Srl
Via Marangoni 33, 36022
S. Zeno di Cassola (VI) Italy
Tel. +39 0424 570891
info@ecodora.com

ART. 350/81

II 3 GD

Avvolgitubo fisso, in acciaio verniciato, s. 350, per GPL e metano, 20 bar, tubo in gomma sintetica arancione conforme alla normativa EN ISO 3821 da 15 m, ø 8 x 15 mm

SETTORI DI UTILIZZO

Edilizia e costruzioni stradali, Industria, Miniera

CARATTERISTICHE

Pressione	20 bar
Tip. Fluido	GPL-metano
Snodo	ottone
Guarnizioni	Viton®
Tipologia	fisso
Materiale	acciaio verniciato
Raccordi	ottone
Tubo	art. 949/15
ø e lunghezza tubo	ø 5/16" - 15 m
Entrata	G 3/8" (f) Sx
Uscita	G 3/8" (f) Sx
Passaggio	ottone - acciaio zincato
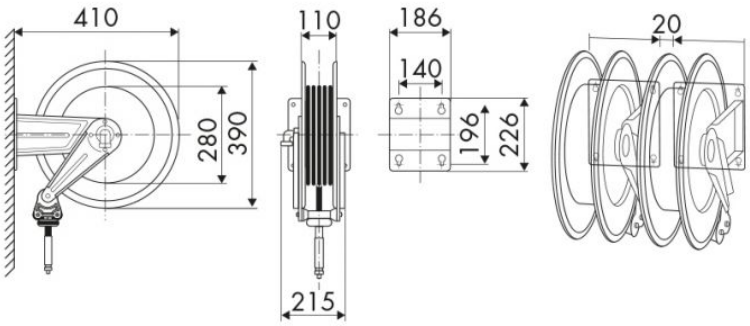
DIMENSIONI D’INGOMBRO (mm)