Ecodora Srl
Via Marangoni 33, 36022
S. Zeno di Cassola (VI) Italy
Tel. +39 0424 570891
info@ecodora.com

ART. 42808/12

Avvolgitubo s. 280 orientabile carterato in materiale plastico antiurto per aria-acqua 20 bar con tubo 14 m ø 8 x 12 mm

SETTORI DI UTILIZZO

Agricoltura, Automotive, Edilizia e costruzioni stradali, Industria, Lube truck e trasporti

CARATTERISTICHE

Pressione	20 bar
Tip. Fluido	aria - acqua 70 °C
Snodo	ottone, girevole in uscita tubo
Guarnizioni	poliuretano
Tipologia	fisso
Materiale	tecnopolimero
Raccordi	acciaio zincato
Tubo	art. 911/14
ø e lunghezza tubo	ø 8x12 mm - 14 m
Entrata	G 3/8" (m)
Uscita	G 1/4" (m)
Passaggio	acciaio zincato - ottone
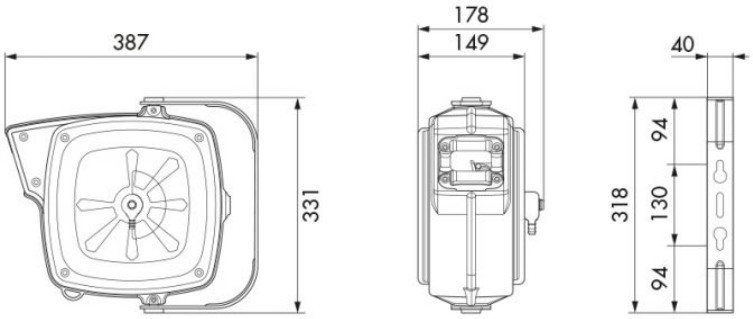
DIMENSIONI D’INGOMBRO (mm)