Ecodora Srl
Via Marangoni 33, 36022
S. Zeno di Cassola (VI) Italy
Tel. +39 0424 570891
info@ecodora.com

ART. 42848/15

Avvolgitubo s. 280 orientabile carterato in materiale plastico antiurto per aria-acqua 20 bar con tubo 8+1 m ø 10 x 14,5 mm, con frizione di riavvolgimento

SETTORI DI UTILIZZO

Agricoltura, Automotive, Cleaning, Edilizia e costruzioni stradali, Industria, Lube truck e trasporti

CARATTERISTICHE

Pressione	20 bar
Tip. Fluido	aria - acqua 40 °C
Snodo	ottone
Guarnizioni	Viton®
Tipologia	orientabile
Materiale	tecnopolimero
Raccordi	ottone
Tubo	art. 921/9
ø e lunghezza tubo	ø 10x14,5 mm - 8+1 m
Entrata	G 3/8" (m)
Uscita	G 3/8" (m)
Passaggio	ottone - Delrin®
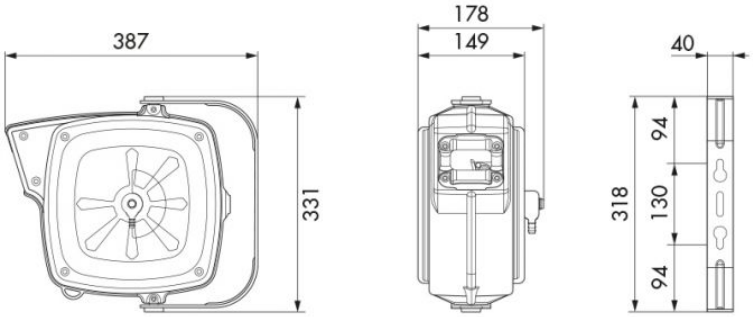
DIMENSIONI D’INGOMBRO (mm)