Ecodora Srl
Via Marangoni 33, 36022
S. Zeno di Cassola (VI) Italy
Tel. +39 0424 570891
info@ecodora.com

ART. 43108/14

CE Ex II 3 GD

Avvolgitubo s. 300 orientabile carterato in acciaio verniciato per aria-acqua 20 bar con tubo 20 m ø 8 x 12 mm

SETTORI DI UTILIZZO

Agricoltura, Automotive, Cleaning, Edilizia e costruzioni stradali, Industria, Lube truck e trasporti

CARATTERISTICHE

Pressione	20 bar
Tip. Fluido	aria - acqua 40 °C
Snodo	ottone, girevole in uscita tubo
Guarnizioni	Viton®
Tipologia	orientabile
Materiale	acciaio verniciato
Raccordi	ottone
Tubo	art. 911/21
ø e lunghezza tubo	ø 5/16" - 20 m
Entrata	G 3/8" (m)
Uscita	G 1/4" (m)
Passaggio	ottone - Delrin®
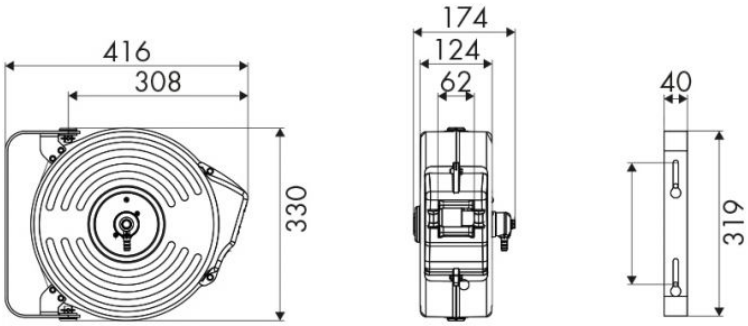
DIMENSIONI D’INGOMBRO (mm)