Ecodora Srl
Via Marangoni 33, 36022
S. Zeno di Cassola (VI) Italy
Tel. +39 0424 570891
info@ecodora.com

ART. 4430/42

CE Ex II 3 GD

Avvolgitubo fisso, con tamburo in ABS antiurto e staffe in acciaio verniciato, s. 430 per olio e affini, 150 bar, tubo in gomma sintetica nera da 15 m, ø 1/2"

SETTORI DI UTILIZZO

Agricoltura, Automotive, Edilizia e costruzioni stradali, Industria, Lube truck e trasporti

CARATTERISTICHE

Pressione	150 bar
Tip. Fluido	oli ed affini
Snodo	acciaio zincato
Guarnizioni	poliuretano
Tipologia	fisso
Materiale	acciaio verniciato con tamburo in ABS
Raccordi	acciaio zincato
Tubo	art. 963/15
ø e lunghezza tubo	ø 1/2" - 15 m
Entrata	G 1/2" (f)
Uscita	G 1/2" (m)
Passaggio	acciaio zincato
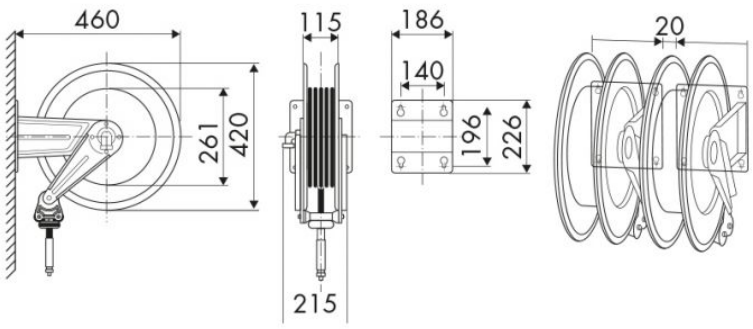
DIMENSIONI D'INGOMBRO (mm)