Ecodora Srl
Via Marangoni 33, 36022
S. Zeno di Cassola (VI) Italy
Tel. +39 0424 570891
info@ecodora.com

ART. 4430/62

CE Ex II 3 GD

Avvolgitubo fisso, con tamburo in ABS antiurto e staffe in acciaio verniciato, s. 430 per gasolio, 10 bar, tubo in gomma sintetica nera antistatica da 8 m, ø 3/4"

SETTORI DI UTILIZZO

Agricoltura, Edilizia e costruzioni stradali, Industria, Miniera, Lube truck e trasporti

CARATTERISTICHE

Pressione	10 bar
Tip. Fluido	gasolio
Snodo	ottone
Guarnizioni	Viton®
Tipologia	fisso
Materiale	acciaio verniciato con tamburo in ABS
Raccordi	acciaio zincato
Tubo	art. 978/8
ø e lunghezza tubo	ø 3/4" - 8 m
Entrata	G 3/4" (f)
Uscita	G 3/4" (m)
Passaggio	ottone - acciaio zincato
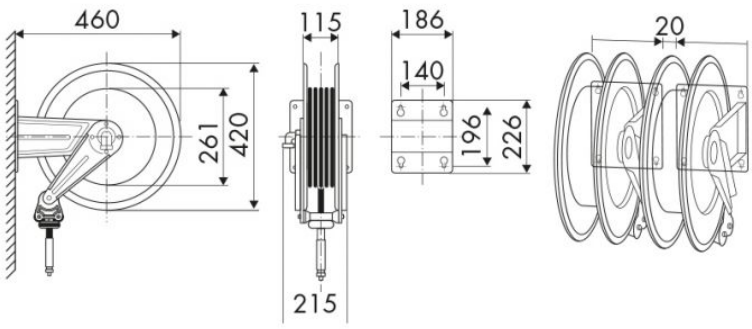
DIMENSIONI D'INGOMBRO (mm)