Ecodora Srl
Via Marangoni 33, 36022
S. Zeno di Cassola (VI) Italy
Tel. +39 0424 570891
info@ecodora.com

ART. 4436/21

CE Ex II 3 GD

Avvolgitubo fisso, con tamburo in ABS antiurto e staffe in acciaio verniciato, s. 436 per AdBlue®, 10 bar, tubo in gomma EPDM antistatica da 8 m ø 19 x 27 mm. Passaggio fluido in acciaio inox AISI 304.

SETTORI DI UTILIZZO

Agricoltura, Automotive, Edilizia e costruzioni stradali, Industria, Miniera, Lube truck e trasporti

CARATTERISTICHE

Pressione	10 bar
Tip. Fluido	AdBlue®
Snodo	acciaio inox AISI 304
Guarnizioni	Viton®
Tipologia	fisso
Materiale	ABS antiurto
Raccordi	acciaio inox AISI 304
Tubo	art. 882/8
ø e lunghezza tubo	ø 3/4" - 8 m
Entrata	G 3/4" (f)
Uscita	G 3/4" (m)
Passaggio	acciaio inox AISI 304
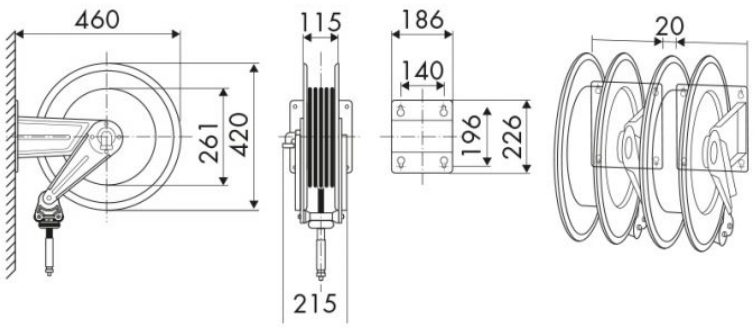
DIMENSIONI D'INGOMBRO (mm)