Ecodora Srl
Via Marangoni 33, 36022
S. Zeno di Cassola (VI) Italy
Tel. +39 0424 570891
info@ecodora.com

ART. 530/11

II 3 GD

Avvolgitubo fisso, in acciaio verniciato, s. 530 per aria e acqua, 20 bar, tubo in gomma sintetica nera da 20 m, ø 1/2"

SETTORI DI UTILIZZO

Agricoltura, Automotive, Edilizia e costruzioni stradali, Industria, Lube truck e trasporti

CARATTERISTICHE

Pressione	20 bar
Tip. Fluido	aria - acqua
Snodo	ottone
Guarnizioni	Viton®
Tipologia	fisso
Materiale	acciaio verniciato
Raccordi	acciaio zincato
Tubo	art. 962/20
ø e lunghezza tubo	ø 1/2" - 20 m
Entrata	G 1/2" (f)
Uscita	G 1/2" (m)
Passaggio	ottone - acciaio zincato
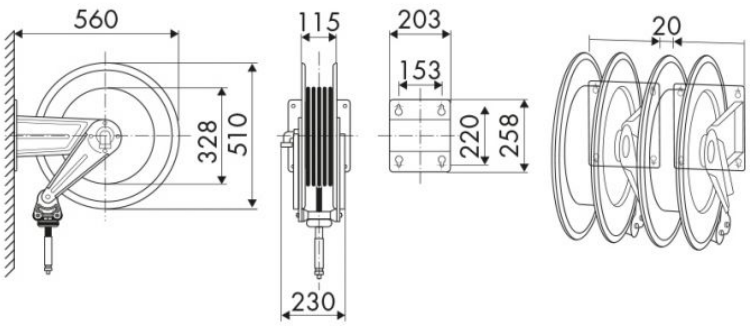
DIMENSIONI D'INGOMBRO (mm)