Ecodora Srl
Via Marangoni 33, 36022
S. Zeno di Cassola (VI) Italy
Tel. +39 0424 570891
info@ecodora.com

ART. 540/75

CE Ex II 3 GD

Avvolgitubo fisso, in acciaio verniciato, s. 540 per saldatura, 20 bar, tubo binato in gomma SBR-EPDM da 30 m, ø 2 x 5/16"

SETTORI DI UTILIZZO

Edilizia e costruzioni stradali, Industria, Miniera

CARATTERISTICHE

Pressione	20 bar
Tip. Fluido	saldatura
Snodo	ottone
Guarnizioni	Viton®
Tipologia	fisso
Materiale	acciaio verniciato
Raccordi	ottone
Tubo	art. 994/30
ø e lunghezza tubo	ø 2 x 5/16" - 30 m
Entrata	G 3/8" (f)
Uscita	G 3/8" (f)
Passaggio	ottone - acciaio zincato
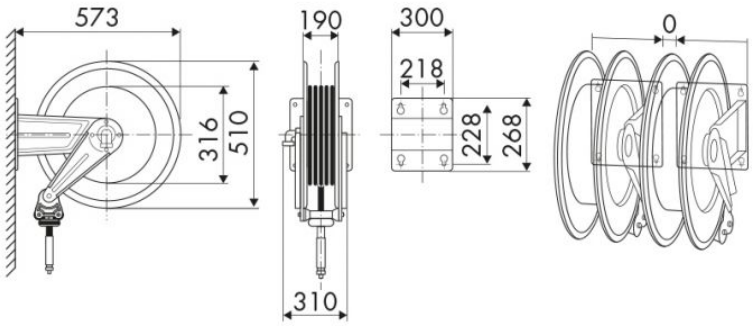
DIMENSIONI D'INGOMBRO (mm)