Ecodora Srl
Via Marangoni 33, 36022
S. Zeno di Cassola (VI) Italy
Tel. +39 0424 570891 / +39 0424 571230
info@ecodora.com

ART. 256565/30

Avvolgitubo manuale carrellato in acciaio inox AISI 316, s. 560 per acqua, 200 bar, senza tubo. Entrata G 3/8" (f), uscita G 1/2" (f). Bocchetta guida tubo, sistema di sicurezza e blocco di rotazione di serie



SETTORI DI UTILIZZO

Agricoltura, Cleaning, Industria, Miniera, Lube truck e trasporti

CARATTERISTICHE

Pressione	200 bar
Tip. Fluido	acqua fino a 130 °C
Snodo	acciaio inox AISI 316
Guarnizioni	Viton®
Tipologia	carrellato
Materiale	inox AISI 316
Raccordi	-
Tubo	-
ø e lunghezza tubo	-
Entrata	G 3/8" (f)
Uscita	G 1/2" (f)
Passaggio	acciaio inox AISI 316

DIMENSIONI D’INGOMBRO (mm)

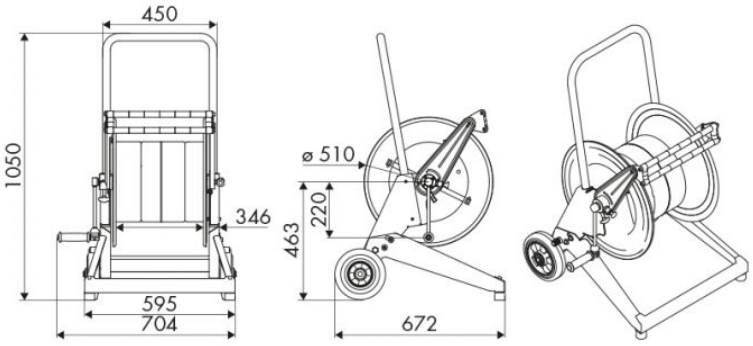

ULTERIORI CARATTERISTICHE

Capienza 1/4"	Capienza 5/16"	Capienza 3/8"	Capienza 1/2"
320 m	240 m	140 m	100 m