Ecodora Srl
Via Marangoni 33, 36022
S. Zeno di Cassola (VI) Italy
Tel. +39 0424 570891
info@ecodora.com

ART. 236540/20

Avvolgitubo manuale carrellato in acciaio verniciato, s. 540 per acqua, 100 bar, senza tubo. Entrata-uscita G 1" (f). Bocchetta guida tubo, sistema di sicurezza e blocco di rotazione di serie

SETTORI DI UTILIZZO

Agricoltura, Edilizia e costruzioni stradali, Industria, Miniera, Lube truck e trasporti

CARATTERISTICHE

Pressione	100 bar
Tip. Fluido	acqua fino a 130 °C
Snodo	acciaio inox AISI 304
Guarnizioni	Viton®
Tipologia	carrellato
Materiale	acciaio verniciato - zincato
Raccordi	-
Tubo	-
ø e lunghezza tubo	-
Entrata	G 1" (f)
Uscita	G 1" (f)
Passaggio	acciaio inox AISI 304 - acciaio zincato

DIMENSIONI D'INGOMBRO (mm)

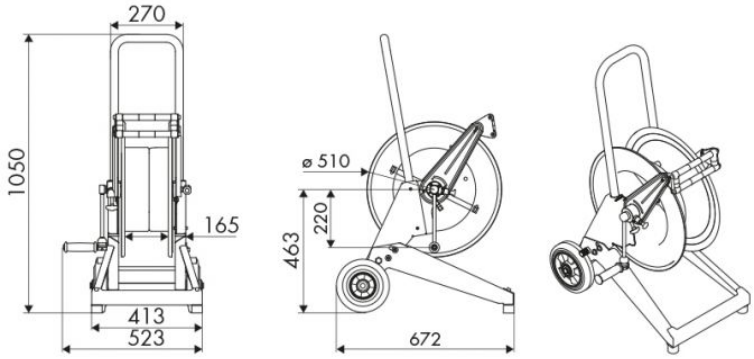

ULTERIORI CARATTERISTICHE

Capienza 1/4"	Capienza 5/16"	Capienza 3/8"	Capienza 1/2"	Capienza 5/8"	Capienza 3/4"	Capienza 1"
150 m	110 m	65 m	45 m	35 m	25 m	15 m