Ecodora Srl
Via Marangoni 33, 36022
S. Zeno di Cassola (VI) Italy
Tel. +39 0424 570891
info@ecodora.com

ART. 75420/10

Avvolgitubo manuale in acciaio inox AISI 304, s. 540 per aria, acqua e gasolio, 20 bar, senza tubo. Entrata-uscita G 1" (f)

SETTORI DI UTILIZZO

Agricoltura, Cleaning, Industria, Miniera, Lube truck e trasporti

CARATTERISTICHE

Pressione	10 - 20 bar
Tip. Fluido	aria - acqua - gasolio
Snodo	ottone
Guarnizioni	Viton®
Tipologia	manuale
Materiale	inox AISI 304
Raccordi	-
Tubo	-
ø e lunghezza tubo	-
Entrata	G 1" (f)
Uscita	G 1" (f)
Passaggio	ottone - acciaio inox AISI 304

DIMENSIONI D'INGOMBRO (mm)

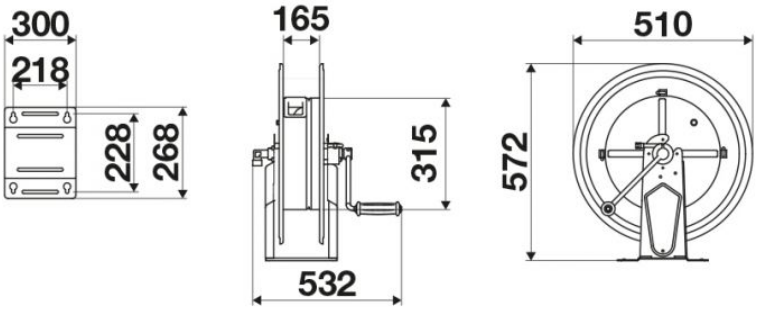

ULTERIORI CARATTERISTICHE

Capienza 1/4"	Capienza 5/16"	Capienza 3/8"	Capienza 1/2"	Capienza 5/8"	Capienza 3/4"	Capienza 1"
150 m	110 m	65 m	45 m	35 m	25 m	15 m