Ecodora Srl
Via Marangoni 33, 36022
S. Zeno di Cassola (VI) Italy
Tel. +39 0424 570891
info@ecodora.com

ART. 75650/20

Avvolgitubo manuale in acciaio inox AISI 316, s. 560 per acqua, 100 bar, senza tubo. Entrata-uscita G 1" (f)

SETTORI DI UTILIZZO

Agricoltura, Cleaning, Industria, Miniera, Lube truck e trasporti

CARATTERISTICHE

Pressione	100 bar
Tip. Fluido	acqua fino a 130 °C, oli ed affini, grasso, gasolio, AdBlue®
Snodo	acciaio inox AISI 316
Guarnizioni	Viton®
Tipologia	idraulico
Materiale	inox AISI 316
Raccordi	-
Tubo	-
ø e lunghezza tubo	-
Entrata	G 1" (f)
Uscita	G 1" (f)
Passaggio	acciaio inox AISI 316

DIMENSIONI D'INGOMBRO (mm)

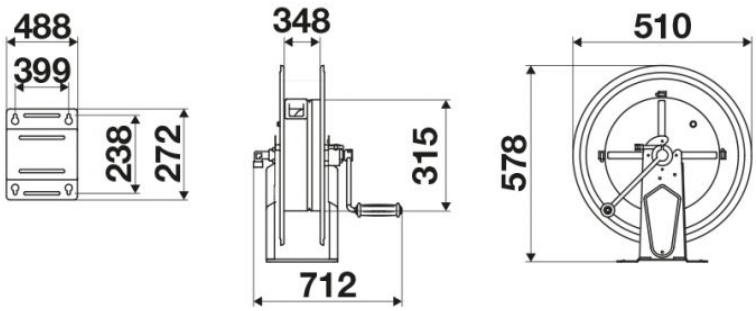

ULTERIORI CARATTERISTICHE

Capienza 1/4"	Capienza 5/16"	Capienza 3/8"	Capienza 1/2"	Capienza 5/8"	Capienza 3/4"	Capienza 1"
320 m	240 m	140 m	100 m	90 m	60 m	30 m