Ecodora Srl
Via Marangoni 33, 36022
S. Zeno di Cassola (VI) Italy
Tel. +39 0424 570891
info@ecodora.com

ART. 0E871001/2000

Avvolgitubo manuale in acciaio verniciato, s. 700 per aria, acqua e gasolio, 20 bar, senza tubo. Larghezza tamburo 690 mm. Entrata-uscita G 2" (f)

SETTORI DI UTILIZZO

Industria, Miniera, Lube truck e trasporti

CARATTERISTICHE

Pressione	20 bar
Tip. Fluido	aria - acqua - gasolio
Snodo	alluminio
Guarnizioni	Viton®
Tipologia	manuale
Materiale	acciaio verniciato
Raccordi	-
Tubo	-
ø e lunghezza tubo	-
Entrata	G 2" (f)
Uscita	G 2" (f)
Passaggio	alluminio - acciaio zincato

DIMENSIONI D'INGOMBRO (mm)

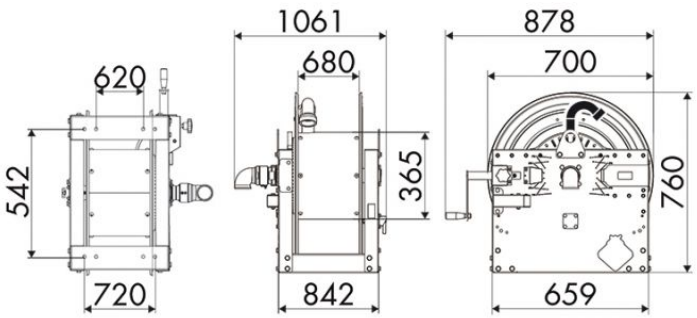

ULTERIORI CARATTERISTICHE

Capienza 3/8"	Capienza 1/2"	Capienza 3/4"	Capienza 1"	Capienza 1,1/4"	Capienza 1,1/2"	Capienza 2"
550 m	350 m	244 m	134 m	84 m	75 m	43 m