**Ecodora Srl**
Via Marangoni 33, 36022
S. Zeno di Cassola (VI) Italy
Tel. +39 0424 570891
info@ecodora.com

# ART. 0E821901/4000

Avvolgitubo con motore pneumatico in acciaio verniciato, s. 700 per olio e affini, 70 bar, senza tubo. Larghezza tamburo 270 mm. Entrata-uscita G 2" (f)

## SETTORI DI UTILIZZO

Industria, Miniera, Lube truck e trasporti

## CARATTERISTICHE

| | |
|---|---|
| Pressione | 70 bar |
| Tip. Fluido | oli ed affini |
| Snodo | acciaio zincato |
| Guarnizioni | Viton® |
| Tipologia | pneumatico |
| Materiale | acciaio verniciato |
| Raccordi | - |
| Tubo | - |
| ø e lunghezza tubo | - |
| Entrata | G 2" (f) |
| Uscita | G 2" (f) |
| Passaggio | acciaio zincato |

## DIMENSIONI D'INGOMBRO (mm)

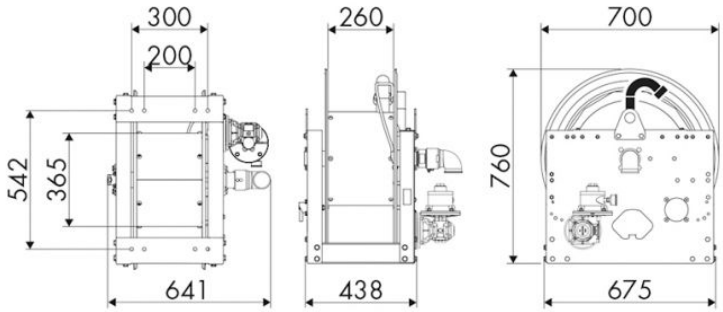


## ULTERIORI CARATTERISTICHE

| Capienza 3/8" | Capienza 1/2" | Capienza 3/4" | Capienza 1" | Capienza 1,1/4" | Capienza 1,1/2" | Capienza 2" |
|---|---|---|---|---|---|---|
| 160 m | 110 m | 65 m | 30 m | 20 m | 15 m | 10 m |