Ecodora Srl
Via Marangoni 33, 36022
S. Zeno di Cassola (VI) Italy
Tel. +39 0424 570891 / +39 0424 571230
info@ecodora.com

ART. 0E841201/2000

Avvolgitubo con motore elettrico 24 V DC in acciaio verniciato, s. 700 per aria, acqua e gasolio, 20 bar, senza tubo. Larghezza tamburo 410 mm. Entrata-uscita G 2" (f)



SETTORI DI UTILIZZO

Industria, Miniera, Lube truck e trasporti

CARATTERISTICHE

Pressione	20 bar
Tip. Fluido	aria - acqua - gasolio
Snodo	alluminio
Guarnizioni	Viton®
Tipologia	elettrico 24 V DC
Materiale	acciaio verniciato
Raccordi	-
Tubo	-
ø e lunghezza tubo	-
Entrata	G 2" (f)
Uscita	G 2" (f)
Passaggio	alluminio - acciaio zincato

DIMENSIONI D'INGOMBRO (mm)

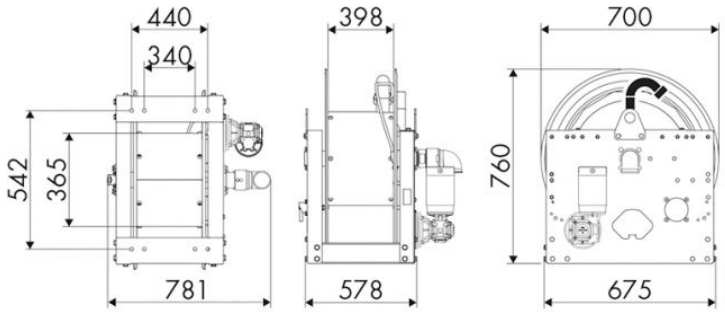

ULTERIORI CARATTERISTICHE

Capienza 3/8"	Capienza 1/2"	Capienza 3/4"	Capienza 1"	Capienza 1,1/4"	Capienza 1,1/2"	Capienza 2"
290 m	180 m	120 m	64 m	39 m	34 m	20 m